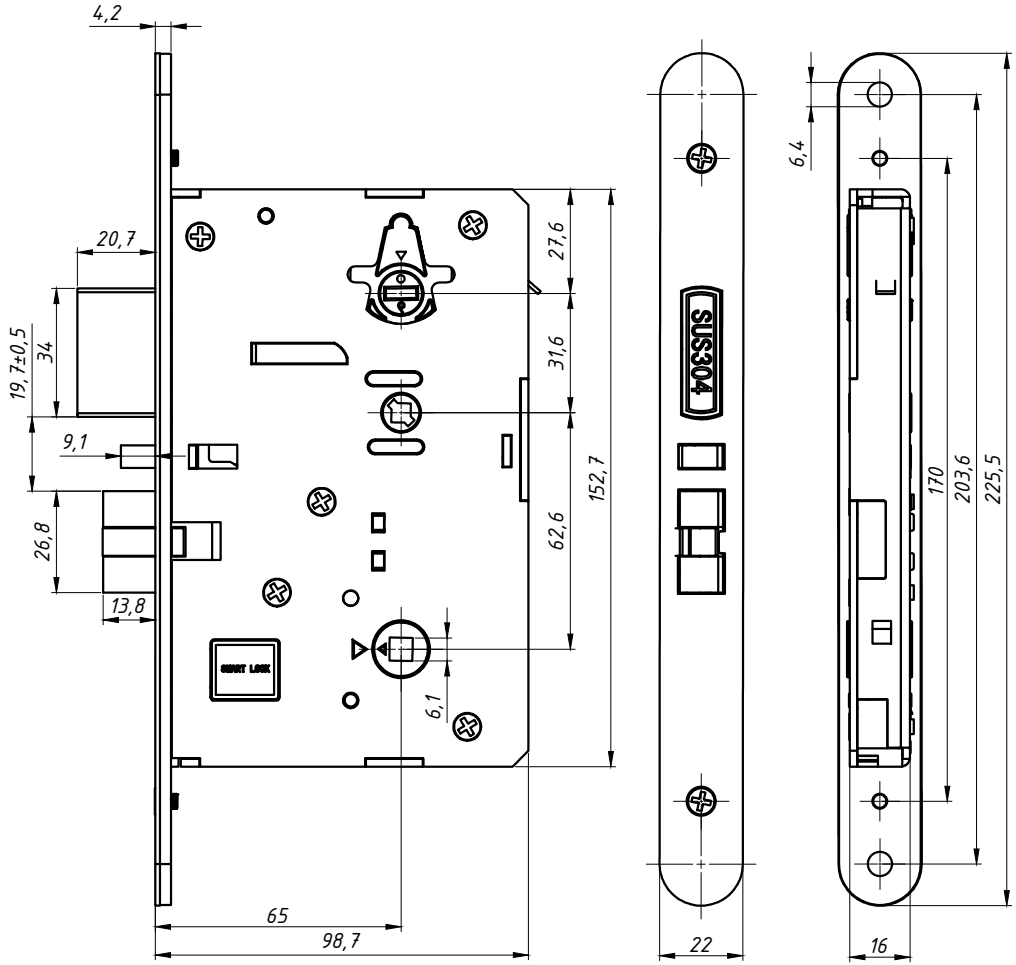

Примечания

1. Максимальные отклонения размеров от чертежа: 0,2 мм

					HSU-No9		
Изм.	Лист	№ Документа	Подпись	Дата			
Разраб.					Врезной механизм HSU №9	Лит	Лист	Листов 1
Проверил								Масштаб:1:2
						HSU		